## ՃԱԿԱՏԻ ՖՐԱԳՄԵՆՏ Մ1:50

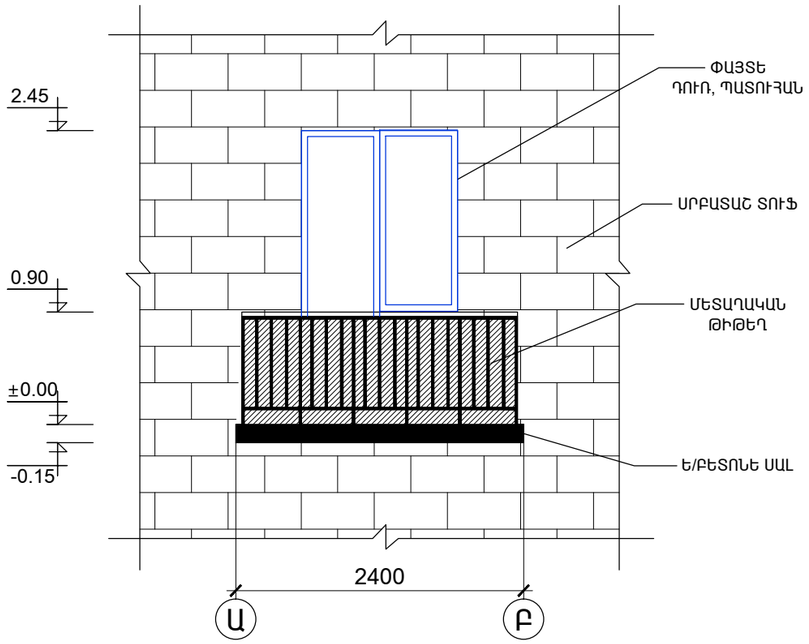


## ՃԱԿԱՏ 1 - 1 Մ1:50

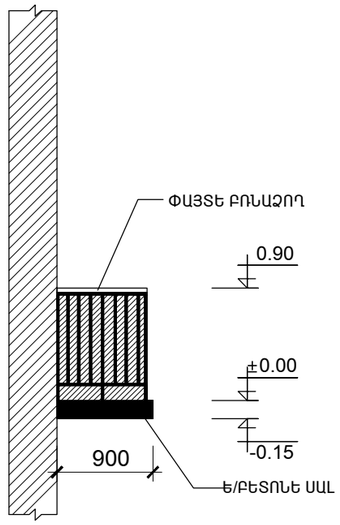


| NN | ԱՆՎԱՆՈՒՄԸ | ՉԱՓԻ ՄԻԱՎՈՐ | ՔԱՆԱԿ |
|---|---|---|---|
| 1 | ԿԵՐԱՄԻԿԱԿԱՆ ՍԱԼԵՐՈՎ ՀԱՏԱԿՆԵՐԻ ՔԱՆԴՈՒՄ | $Մ^2$ | 2.16 |
| 2 | ՊԱՏՇԳԱՄԲԻ ՍԱԼԻ ՊԱՇՏՊԱՆԻՉ ՇԵՐՏԻ ՔԱՆԴՈՒՄ | $Մ^2$ | 2.16 |
| 3 | ԱՆՑՔԵՐԻ ԻՐԱԿԱՆԱՑՈՒՄ ՍԱԼԵՐՈՒՄ ֆ30 ՄՄ | ՀԱՏ | 10 |
| 4 | ԱՆՑՔԵՐԻ ԲԵՏՈՆԱՑՈՒՄ | $Մ^3$ | 0.006 |
| 5 | ՇԻՆ ԱՂԲԻ ՄԱՔՐՈՒՄ ԲԱՐՁՈՒՄ ԻՆՔՆԱԹԱՓ ՄԵՔԵՆԱ ԵՎ ՏԵՂԱՓՈԽՈՒՄ 15 ԿՄ | ՏՆ | 0.3 |
| 6 | Ե/Բ ՍԱԼԻ ՎՆԱՍՎԱԾ ՊԱՇՏՊԱՆԻՉ ՇԵՐՏԻ ԲԵՏՈՆԱՑՈՒՄ B20 ԴԱՍԻ ԲԵՏՈՆՈՎ | $Մ^3$ | 0.08 |
| 7 | ՓԱՅՏԵ ԲՈՆԱՉՈՂԵՐԻ ՏԵՂԱԴՐՈՒՄ 60x30 ՄՄ ՉԱՓԵՐԻ | ԳՄ | 4.2 |
| 8 | ՋՐԱՄԵԿՈՒՍԻՉ ՇԵՐՏԻ ԻՐԱԿԱՆԱՑՈՒՄ | $Մ^2$ | 2.16 |
| 9 | ՄԵՏԱՂԱԿԱՆ ՑԱՆՑԻ ՊԱՏՐԱՍՏՈՒՄ ԵՎ ՏԵՂԱԴՐՈՒՄ ՉԳԱՉՈՂԵՐԻ ԱՄՐԱՑՈՒՄՈՎ | $Մ^2$ | 2.16 |
| 10 | ԱՄՐԱՆ A-I ֆ6 | ԿԳ | 3.8 |
| 11 | ԱՄՐԱՆ Bp ֆ5 | ԿԳ | 2.5 |
| 12 | ՀԱՐԹԵՑՆՈՂ ՇԵՐՏԻ ԻՐԱԿԱՆԱՑՈՒՄ 30 ՄՄ ՀԱՍՏՈՒԹՅԱՄԲ | $Մ^2$ | 2.16 |
| 13 | ԿԵՐԱՄԻԿԱԿԱՆ ՍԱԼԵՐՈՎ ՀԱՏԱԿՆԵՐԻ ՊԱՏՐԱՍՏՈՒՄ | $Մ^2$ | 2.16 |
| 14 | ՑԵՄԵՆՏԱՎԱՋԵ ՍՎԱՂԻ ԻՐԱԿԱՆԱՑՈՒՄ ՑԱՆՑՈՎ ՍԱԼԻ ԿՈՂԵՐԻ ԵՎ ՏԱԿԻ ՄԱՍԵՐԻ | $Մ^2$ | 2.54 |
| 15 | ՊԱՏՇԳԱՄԲԻ ՍԱԼԻ ԿՈՂԵՐԻ ԵՎ ՏԱԿԻ ՄԱՍԵՐԻ ՆԵՐԿՈՒՄ ՖԱՍԱԴԱՅԻՆ ՆԵՐԿՈՎ ԾԵՓԱՄԱԾԿՈՒՄՈՎ | $Մ^2$ | 2.54 |
| 16 | ՄԵՏԱՂԱԿԱՆ ՃԱՂԱՎԱՆԴԱԿՆԵՐԻ ԵՎ ԹԻԹԵՂՅԱ ՊԱՏՆԵՇՆԵՐԻ ՅՈՒՂԱՆԵՐԿՈՒՄ | $Մ^2$ | 7.56 |
| 17 | ՓԱՅՏԵ ԲՈՆԱՉՈՂԵՐԻ ՅՈՒՂԱՆԵՐԿՈՒՄ | $Մ^2$ | 0.74 |
| 18 | ՎԵՐԱՄԲԱՐՁԻ ՇԱՀԱԳՈՐԾՈՒՄ | Մ/ժ | 6 |

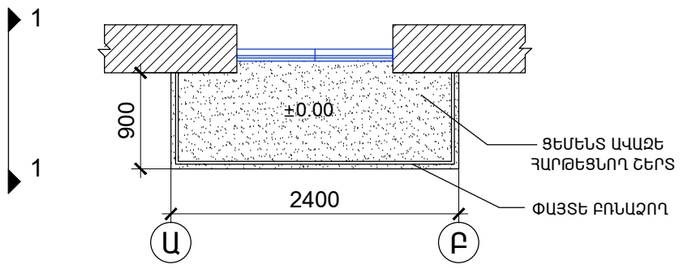


| | | | | | | | |
|---|---|---|---|---|---|---|---|
| | | | | ՊԱՏՎԻՐԱՏՈՒ՝ ԵՔ-ՊԸՇՁԲ-14/105 | | | |
| ՏՆՕՐԵՆ | Հ. ԼԵՎՈՆՅԱՆ | | | ԵՐԵՎԱՆ ՔԱՂԱՔԻ ՆՈՐ-ՆՈՐՔ ՎԱՐՉԱԿԱՆ ՇՐՋԱՆ ԼՎՈՎՅԱՆ 21 ՇԵՆՔ, ԲՆ 12 | ՓՈՒԼ | ԹԵՐԹ | ԹԵՐԹԵՐ |
| ՃԱՐՏ. | Ս. ՍԱՐԳՍՅԱՆ | | | | ԱՆ | Ճ-20 | 133 |
| | | | | | «ՀԱՄԱՇԻՆ ՆԱԽԱԳԻԾ» ՍՊԸ | | |
| | | | | ՃԱՐՏԱՐԱՊԵՏԱԿԱՆ ՄԱՍ | | | |